Lofrans® WINDLASSES
THE ORIGINAL WINDLASS

SCHEDA TECNICA DEL PRODOTTO

FALKON - Verricello Orizzontale

1700 W / 2000 W / 2200 W

3 Years Limited Warranty

Caratteristiche Principali

- Corpo in alluminio anodizzato di tipo marino
- Campana indipendente dal barbotin
- Sistema manuale di caduta libera della catena
- Sistema di recupero manuale di emergenza
- Copertura del motore IP67

Prodotto Italiano

Materiale di Produzione	Alluminio Anodizzato			
Potenza Motore	**1700 W**		**2000 W**	**2200 W**
Tensione di Alimentazione (V)	**12**	**24**	**24**	**48**
Tiro Massimo Istantaneo Lineare (kg)	1700	1800	2640	2700
Carico di Lavoro (kg)	215	225	330	360
Assorbimento Corrente a Carico di Lavoro (A)	210	100	110	60
Velocità Recupero a Carico di Lavoro (m/min)	14	15	19	12
Massima Velocità Recupero (m/min)	33	33	33	33
Peso Netto con la Campana (kg)	55	55	57	55

		Tipo	Codice	Codice	Codice	Codice
FALKON	10 mm, ISO 4565 / 3/8" HT	Standard *(campana a babordo & barbotin a tribordo)*	**220293**	**418511**	**636670**	*
	10 mm, DIN 766		**600063**	**600067**	*	*
	12 mm, ISO 4565 / 13mm, DIN 766		**404732**	**404733**	**636606**	**610018**
	7/16" HT		*	*	**636671**	*
	1/2" HT		**600446**	**600471**	**636672**	*
	10mm, ISO 4565 / 3/8" HT	Barbotin a babordo & barbotin a tribordo	**600432**	**600448**** **Peso Netto: 65 kg	**636673**	*

*Per ulteriori barbotin compatibili, verificare qui sotto. Se sei interessato a una configurazione alternativa non elencata sopra o a qualsiasi altro prodotto speciale, si prega di contattare il nostro team. I codici prodotto con * sono disponibili su richiesta.*

Dimensioni (mm)

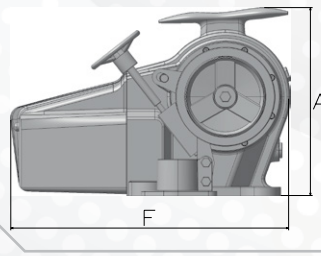

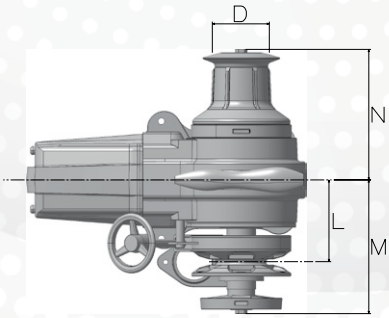

Modello	Tipo	A	D	F	L	M	N
1700 W 2000 W 2200 W	Standard *(campana a babordo & barbotin a tribordo)*	345	Ø104	500	147	240	235
1700 W 2000 W	Barbotin a babordo & barbotin a tribordo	345	Ø104	510	147/ 140	238	292

4.25.2.5